Alle Rechte vorbehalten/ *All rights reserved*

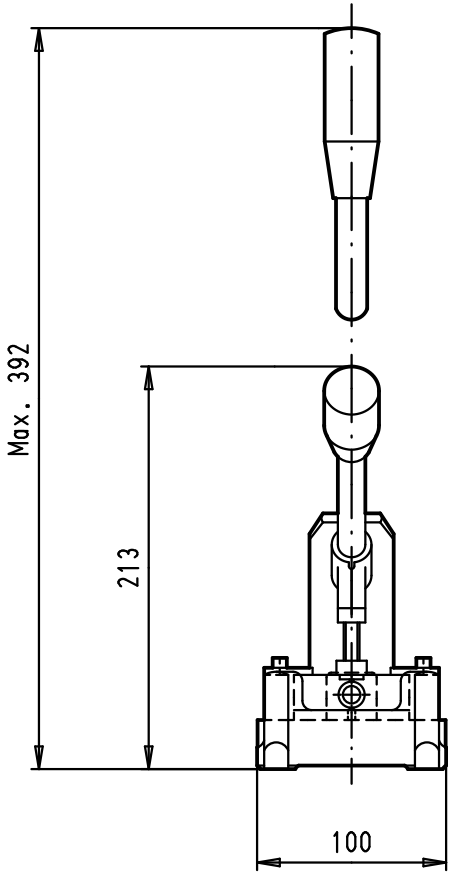

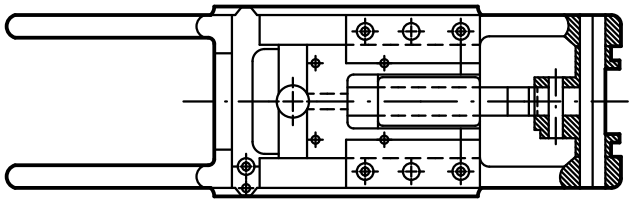

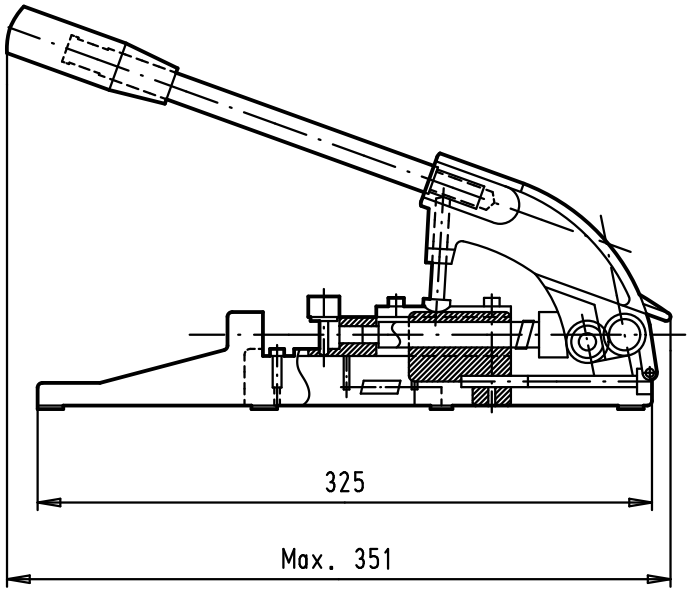

				Dat.	Name
			Detail.	09/07/02	CV
			Insp.		
			Stand.		
34389	30/07/07	PK			
31060	09/07/02	CV			
Mod.	Dat.	Name			

All Dim. in mm
Orig. Size DIN A 4

HARTING EURL
F-95972 Paris

Har-mik tool:
Hand press

Maßstab/ *Scale* 1:4

TB 60 99 000 0007

Sub.

Blatt/ *Page* 1/1